Pro MAX

FEHÉR

zelvo®

www.zelvo.hu

cikkszám

00675



PRO MAX





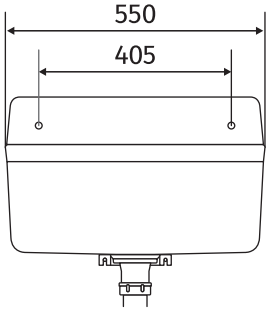

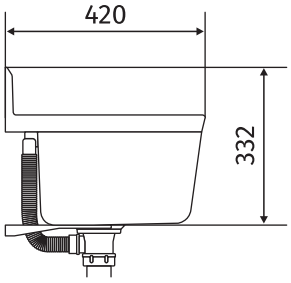

NARODOWY INSTYTUT ZDROWIA PUBLICZNEGO · PIB · PZH

PRODUKT Z ATESTEM

LENGYELORSZÁGBAN GYÁRTVA

Pro MAX

SZÜRKE

zelvo®

www.zelvo.hu

cikkszám

00676



PRO MAX



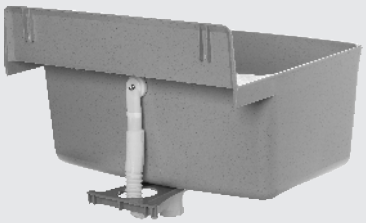

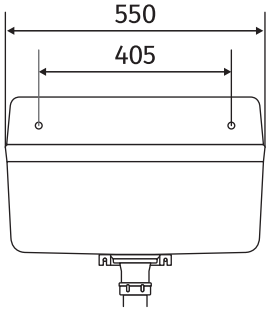

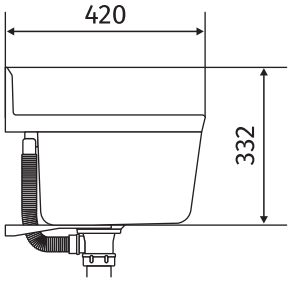

NARODOWY INSTYTUT ZDROWIA PUBLICZNEGO · PIB · PZH

PRODUKT Z ATESTEM

LENGYELORSZÁGBAN GYÁRTVA

Pro MAX _Szerelési útmutató

x2 ⌀ 10

x2 ⌀ 10

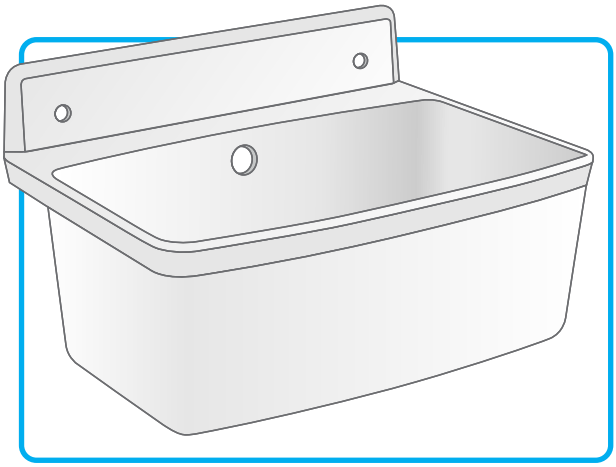



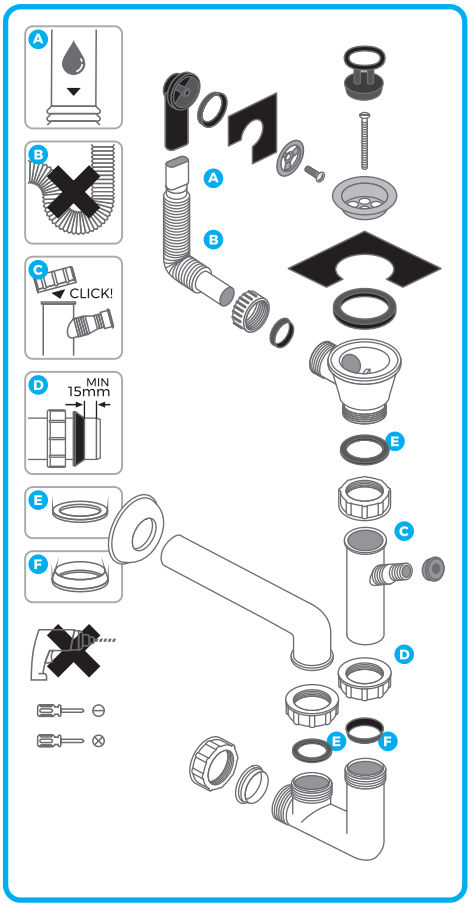

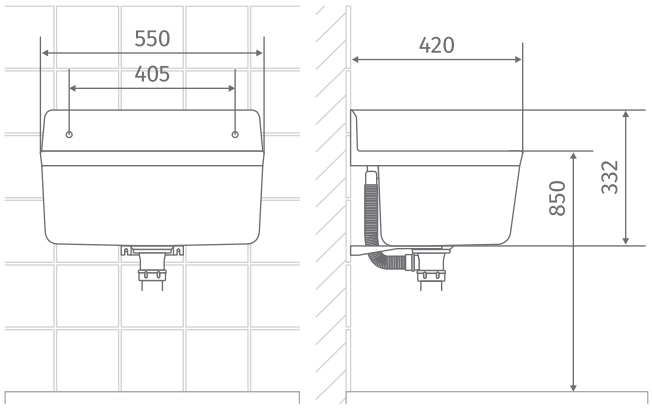

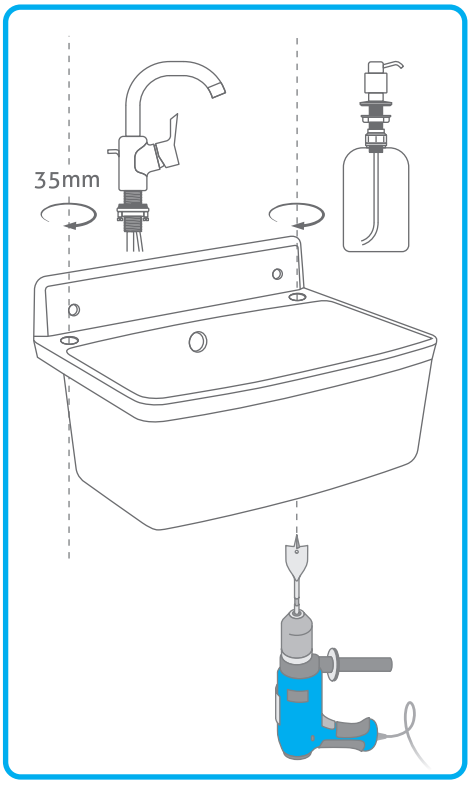

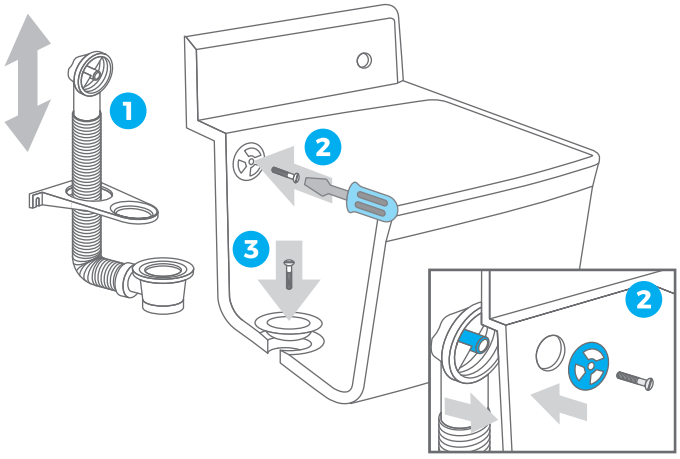

zelvo®

www.**zelvo**.hu

Pro MAX _Garancia

GARANCIÁLIS FELTÉTELEK

1. A garancia időtartama.
1.1. A ZELVO S.C. (a továbbiakban: GARANTŐR) kiváló minőségű terméket biztosít a Felhasználónak, és 10 év garanciát vállal a mosogató (medence, tartó) kifogástalan működésére.
1.2. A többi elemre (túlfolyó- és lefolyógarnitúra) 2 év garancia vonatkozik.
1.3. A garancia időtartama a vásárlás napjától számít.
2. A garancia terjedelme.
2.1. A garancia a termékben rejlő, a garancia ideje alatt felismert rejtett hibákra terjed ki.
2.2. A garancia nem terjed ki az alábbi okokból eredő hibákra:
* helytelen szerelés, a felhasználó által végzett átalakítás vagy javítás okozta sérülések;
* nem rendeltetésszerű használat, valamint helytelen karbantartás és tisztítás.

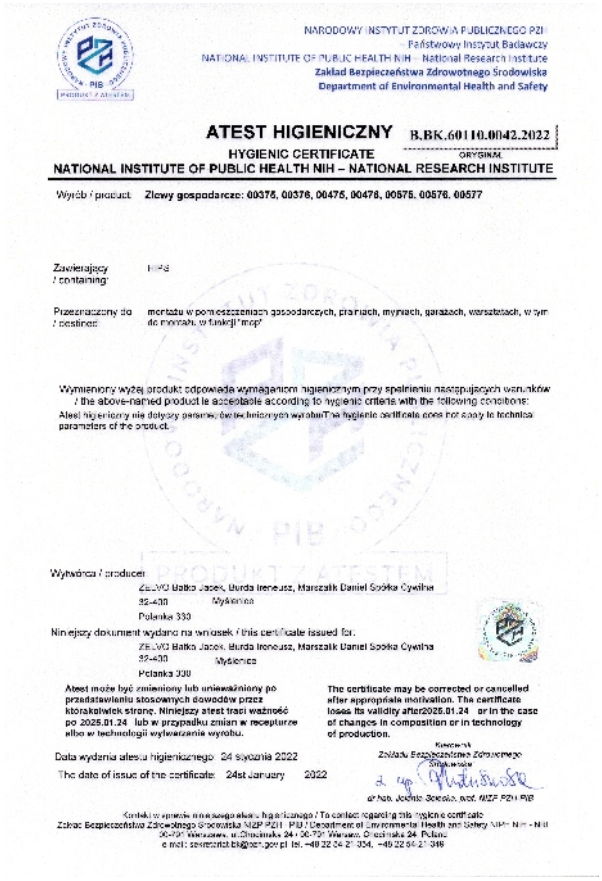

NARODOWY INSTYTUT ZDROWIA PUBLICZNEGO PZH
Państwowy Instytut Badawczy
NATIONAL INSTITUTE OF PUBLIC HEALTH NIH – National Research Institute
Zakład Bezpieczeństwa Zdrowotnego Środowiska
Department of Environmental Health and Safety

ATEST HIGIENICZNY B.BK.6011.0.0042.2022
HYGIENIC CERTIFICATE
ORYGINAŁ
NATIONAL INSTITUTE OF PUBLIC HEALTH NIH – NATIONAL RESEARCH INSTITUTE

Wyrób / product: Zlewy gospodarcze: 00375, 00376, 00475, 00478, 00575, 00576, 00577

Zawierający / containing: HPS

Przeznaczony do / destined: montażu w pomieszczeniach gospodarczych, pralniach, myjniach, garażach, warsztatach, w tym do montażu w funkcji "mop"

Wymieniony wyżej produkt odpowiada wymaganiom higienicznym przy spełnieniu następujących warunków / the above-named product is acceptable according to hygienic criteria with the following conditions:
Atest higieniczny nie dotyczy parametrów, dla których brak jest wytycznych / the hygienic certificate does not apply to technical parameters of the product.

Wytwórca / producer: ZELVO Batko Jacek, Burda Ireneusz, Marszałk Daniel Spółka Cywilna
32-400 Myślenice
Polanka 330

Niniejszy dokument wydano na wniosek / this certificate issued for: ZELVO Batko Jacek, Burda Ireneusz, Marszałk Daniel Spółka Cywilna
32-400 Myślenice
Polanka 330

Atest może być zmieniony lub unieważniony po przedstawieniu stosownych dowodów przez którakolwiek stronę. Niniejszy atest traci ważność po 2025.01.24 lub w przypadku zmian w recepturze albo w technologii wytwarzania wyrobu.

The certificate may be corrected or cancelled after appropriate motivation. The certificate loses its validity after2025.01.24 or in the case of changes in composition or in technology of production.

Data wydania atestu higienicznego: 24 stycznia 2022
The date of issue of the certificate: 24st January 2022

Kierownik Zakładu Bezpieczeństwa Zdrowotnego Środowiska
dr hab. Jacek Batko, prof. NIZP PZH PIB

Kontakt w sprawie niniejszego atestu higienicznego / To contact regarding this hygiene certificate
Zakład Bezpieczeństwa Zdrowotnego Środowiska NIZP PZH - PIB / Department of Environmental Health and Safety NIH - NRI
00-791 Warszawa, ul. Chocimska 24 / 00-791 Warsaw, Chocimska 24, Poland
e-mail: sekretariat.bbk@pzh.gov.pl tel. +48 22 54 21 354, +48 22 54 21 349

NE HASZNÁLJON: oldószereket, erős tisztítószereket és más, a környezetre ártalmas szereket.

3. Reklamáció.
3.1. A garanciális szolgáltatás alapja a kitöltött garanciajegy, amelyet a számlával együtt a vásárlás helyén kell bemutatni.
3.2. A Garantőr vállalja, hogy a reklamációt a bejelentés kézhezvételétől, illetve a terméknek a reklamáló személynél történő megtekintésétől számított 14 napon belül elbírálja. A Garantőr fenntartja a jogot a hiba elhárítási módjának megválasztására.
3.3. A garanciából eredő jogok a FELHASZNÁLÓT illetik meg, a GARANTŐR részére bemutatott, kitöltött, az eladó által dátummal és bélyegzővel ellátott garanciajegy alapján.
4. Megjegyzések.
4.1. Az eladott termékre vállalt garancia nem zárja ki, nem korlátozza és nem függeszti fel a vevőnek a termék szerződésszerűtlenségéből eredő jogait.

zelvo®

www.**zelvo**.hu

ZELVO
Polanka 330
32-400 Myślenice
Lengyelország

zelvo@zelvo.pl

Értékesítés
tel.+48 609 070 220
Marketing
tel.+48 606 357 046
Műszaki osztály
tel.+48 697 866 222